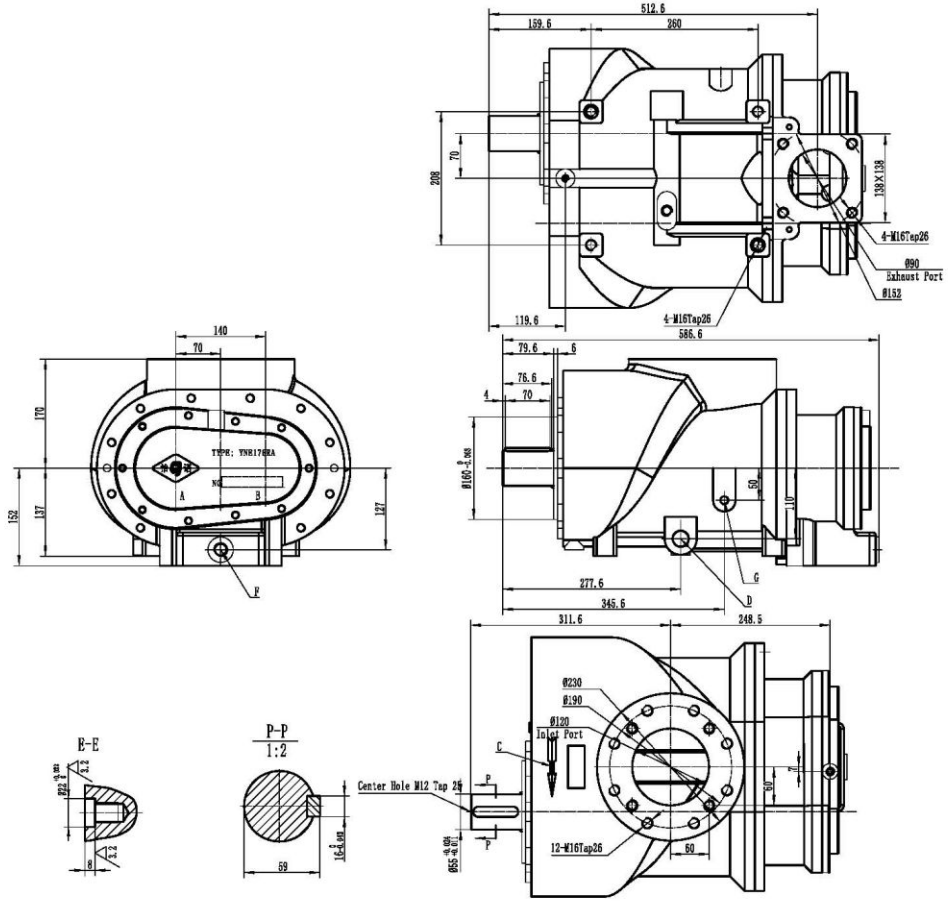

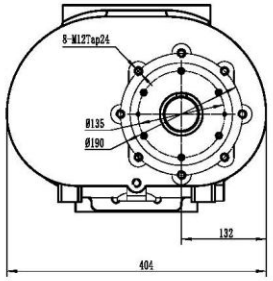

A---Male Rotor

B---Female Rotor

C---Rotate Direction

D---Oil-in M27×2-6H

F---Thermometric nozzles of exhaust port M20×1.5-6H

G---Drain from separator M14×1.5-6H

标记	处数	分区	更改文件号	签名	年、月、日	平面安装图			怡诺
设计	周玲	20140626	标准化						主机
						阶段标记	重量	比例	
审核						S		1:4	YNE178RA
工艺			批准			共 张	第 张		版本 A/0